Cortizo

A70

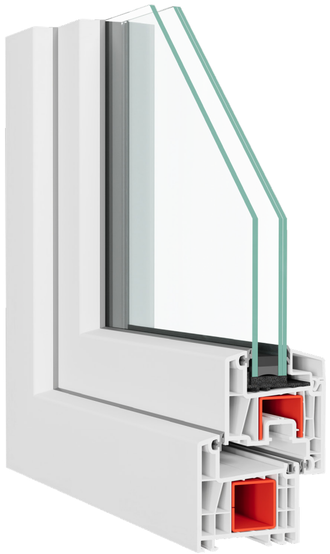

GÉOMÉTRIE

Profondeur du dormant
70 mm

Nombre de joints
2

Nombre de chambres
5

VITRAGE MAXIMUM

39 mm

ISOLATION THERMIQUE

Uw ≥ 0,90 W/m²K

ISOLATION ACOUSTIQUE

46 dB

AIR · EAU · VENT

Perméabilité à l'air	**Classe 4**
Étanchéité à l'eau	**Classe E1800**
Résistance au vent	**Classe C5**

Dormant 13301

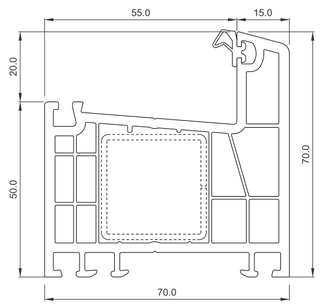



PHOTO NON CONTRACTUELLE

AEV relevé sur une fenêtre battante de référence Cortizo.